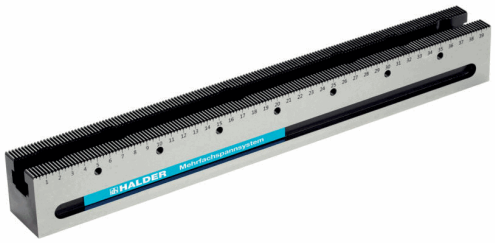


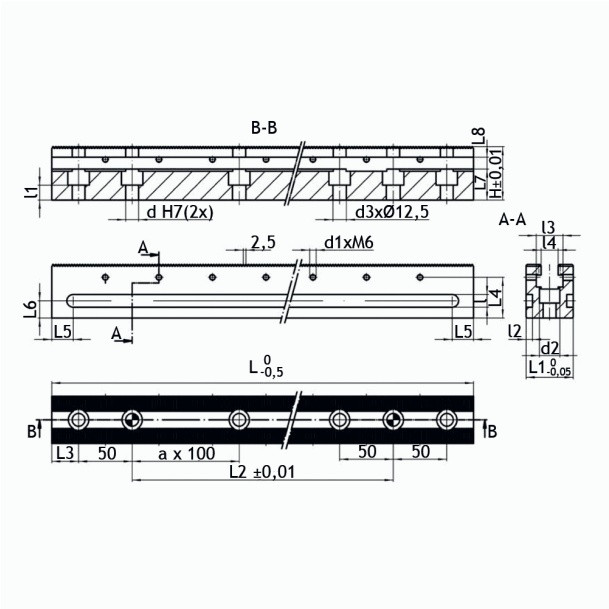


## Omschrijving

**Materiaal:**
·gereedschapstaal, gehard.
**Kenmerken:**
·bijhorende bevestigingsschroeven HM05.1206.0204, HM05.1206.0205, HM05.1206.0206, HM05.1206.0207 kunnen apart besteld worden;
·a in de tabel staat voor het aantal bevestigingsgaten in de spanlijst.

| Artikelnummer | L | H | L1 | d | d1 | d2 | d3 | L2 | L3 | L4 | L5 | L6 | L7 | L8 | l | l1 | l2 | l3 | l4 | aMateriaal |
|---|---|---|---|---|---|---|---|---|---|---|---|---|---|---|---|---|---|---|---|---|
| HM04.0006.0400 | 400 | 50 | 44 | 12 | 7 | 20 | 4 | 250 | 25 | 38 | 20 | 16 | 29 | 11 | 12 | 14 | 6 | 25 | 16 | 2Staal |
| HM04.0006.0500 | 500 | 50 | 44 | 12 | 9 | 20 | 5 | 350 | 25 | 38 | 20 | 16 | 29 | 11 | 12 | 14 | 6 | 25 | 16 | 3Staal |
| HM04.0006.0600 | 600 | 50 | 44 | 12 | 11 | 20 | 6 | 450 | 25 | 38 | 20 | 16 | 29 | 11 | 12 | 14 | 6 | 25 | 16 | 4Staal |
| HM04.0006.0700 | 700 | 50 | 44 | 12 | 13 | 20 | 7 | 550 | 25 | 38 | 20 | 16 | 29 | 11 | 12 | 14 | 6 | 25 | 16 | 5Staal |